ROUILLARD

WISP

Redéfinir les aires de collaboration.

2022

ROUILLARD

ROUILLARD

WISP

La collection WISP comporte désormais des panneaux offerts en trois largeurs (24, 36 et 48 pouces) et deux hauteurs (56 et 66 pouces), pour mieux s'adapter à vos besoins précis. Toujours aussi légers et faciles à déplacer, ces panneaux de séparation s'intègrent harmonieusement à votre aménagement pour créer des zones d'intimité. Dotées d'un système magnétique, offert en option, les cloisons se reconfigurent aisément, sans outils, au gré des fluctuations de personnel ou de l'espace disponible.

ROUILLARD

ROUILLARD

Plus de choix, plus de possibilités

Personnalisez votre mur Wisp, offert en deux styles de rembourrage, en choisissant parmi notre vaste sélection de tissus et de couleurs, puis déterminez la configuration qui conviendra le mieux à vos besoins: sans tablette, tablettes d'appoints ou surface de travail. Peu importe votre choix, Wisp s'insère harmonieusement dans votre espace de travail collaboratif, tout en vous procurant une solution conforme aux mesures de distanciation sociale.

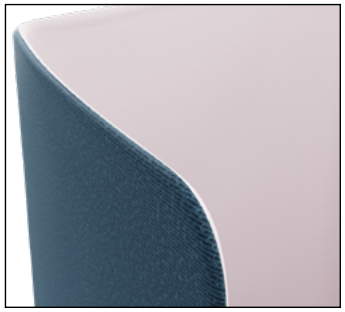

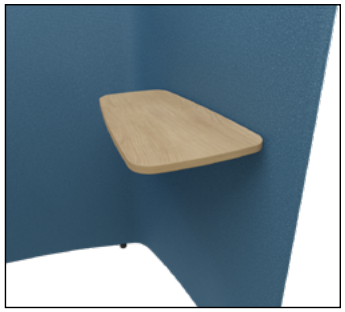

WISP

IWA & IWL

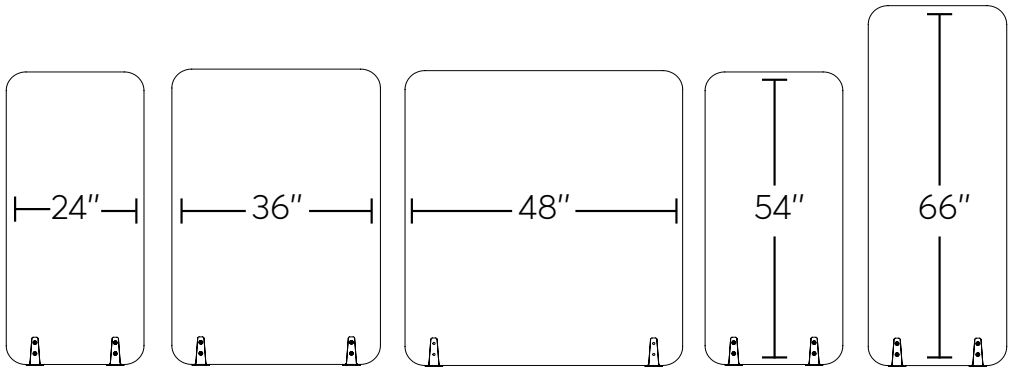

IWC

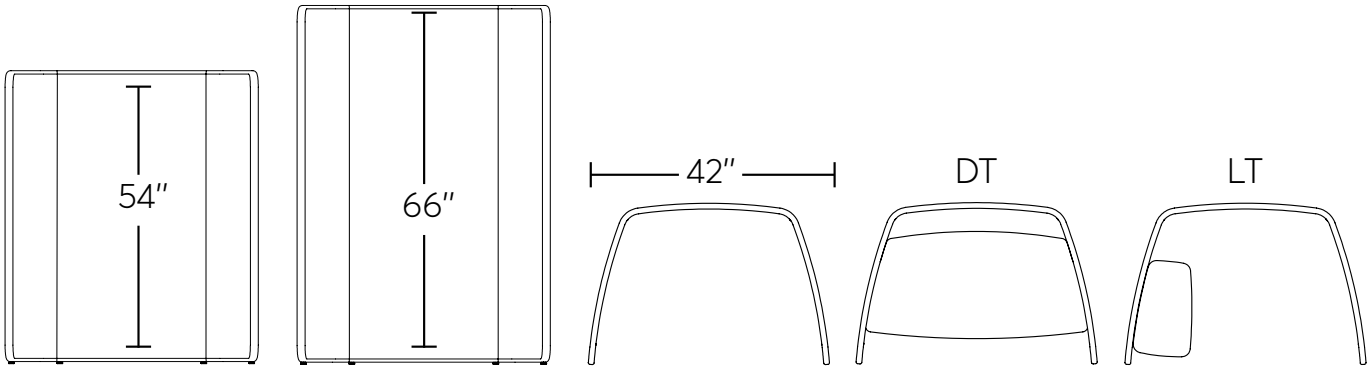

ROUILLARD

1 855 459-1954 **rouillard.ca**
363, boulevard des Chutes, Québec (QC) Canada G1E 3G1

WISP

ROUILLARD

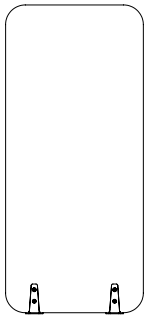

IWL2454
LT 24" PT 15" HT 54"

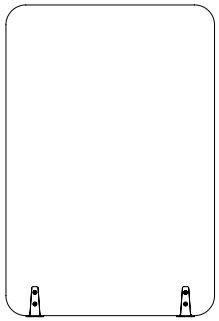

IWL3654
LT 36" PT 15" HT 54"

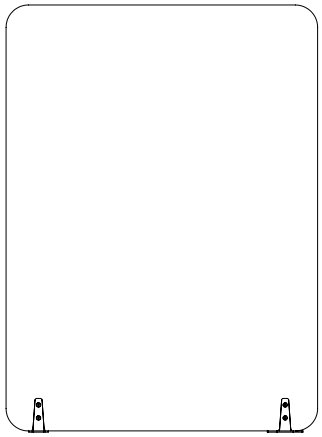

IWA4866
LT 48" PT 15" HT 66"

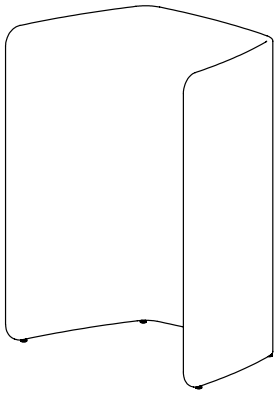

IWC*4254
LT 42" PT 29" HT 54"

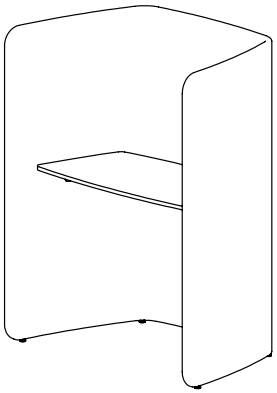

IWC*4254-DT
Tablette bureau
LT 42" PT 29" HT 54"
Tablette: L 39" P 18½" H 29"

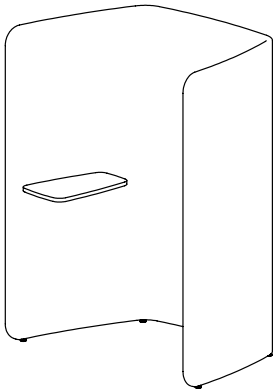

IWC*4254-LT
Tablette portable
LT 42" PT 29" HT 54"
Tablette: L 10" P 16½" H 26"

1 855 459-1954 **rouillard.ca**
363, boulevard des Chutes, Québec (QC) Canada G1E 3G1